2003/01/20

移動準備調査

担当：江尻

機器名：SBD

種類：計測器

構成：SBD 素子（アルミ・BNC タイプ），BNC フィードスルー付フランジ（AXUV と共有），PreAmp，電源

出力：信号線（BNC2 本：CAMAC へ）

ポート：P12C

処理方法：移動

廃棄：特になし

電流測定の端子は芯線側。（光電効果による電流を測らないように）

Bias を+36V->+12V に変更。（暗電流が減り、信号が見えるようになった）

SBD ch.A(Polypro2 枚） Gain 51kΩ

SBD ch.B(Polypro1 枚） Gain 25.5kΩ
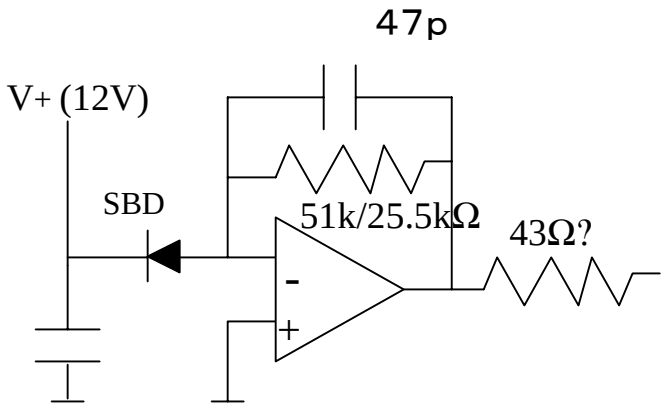
他に Polypro 無しのものがついている。