2002/12/20

移動準備調査

担当：江尻

機器名：AXUV

種類：計測器

構成：AXUV 素子（BNC タイプ），BNC フィードスルー付フランジ（SBD と共有），PreAmp（下図参照），電源

出力：信号線（BNC1 本：CAMAC へ）

ポート：P12C

処理方法：移動

廃棄：特になし

型番・特性：AXUV-20BNC, sensitive area 20mm^2,

Capacitance@0V :4nF, Risetime:2 micro s,

Responsivity: 0.11A/W@100eV, 0.2A/W@300eV, 0.22A/W@1keV

詳しくは http://www.ird-inc.com/

感度：near theoretical expression 3.7eV per one electron-hole pair.
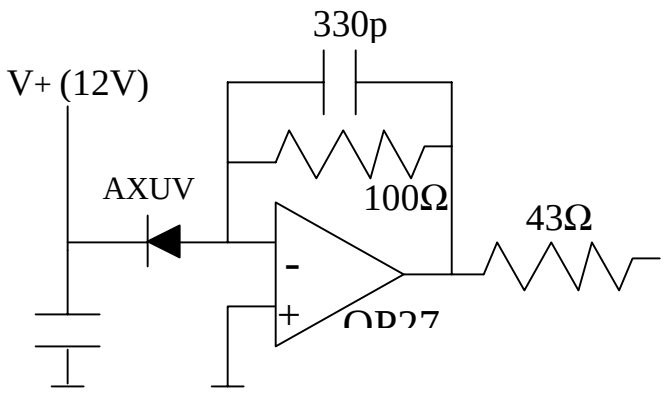
注意：光電子の影響を受けないような端子の電流を測定する。